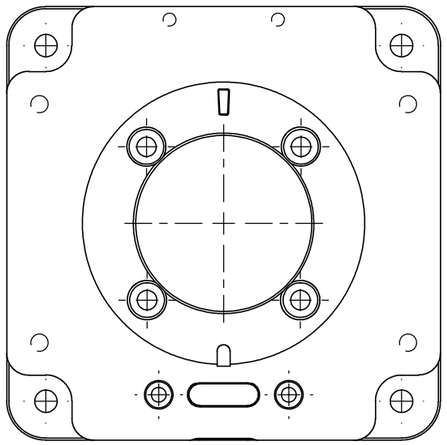

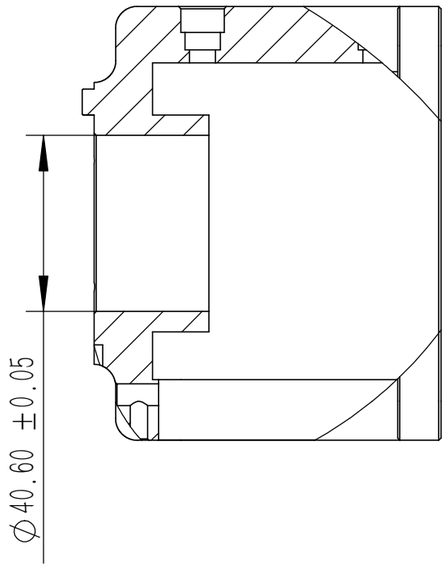
∅40.60 ±0.05

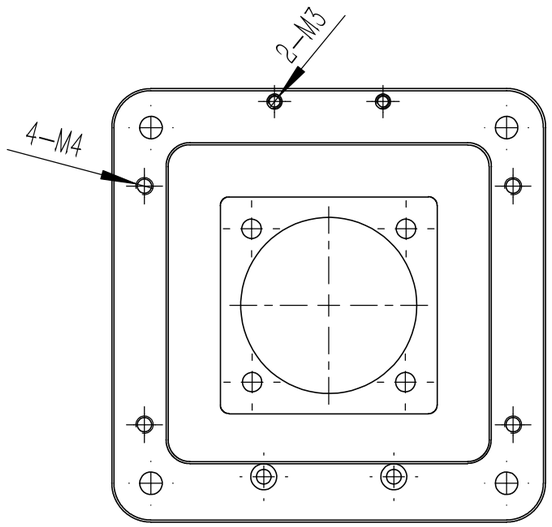
2-M3
4-M4

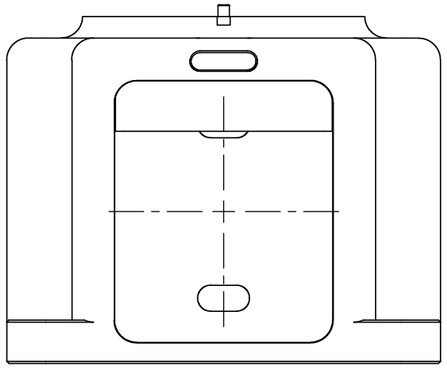

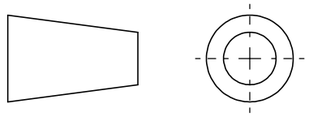

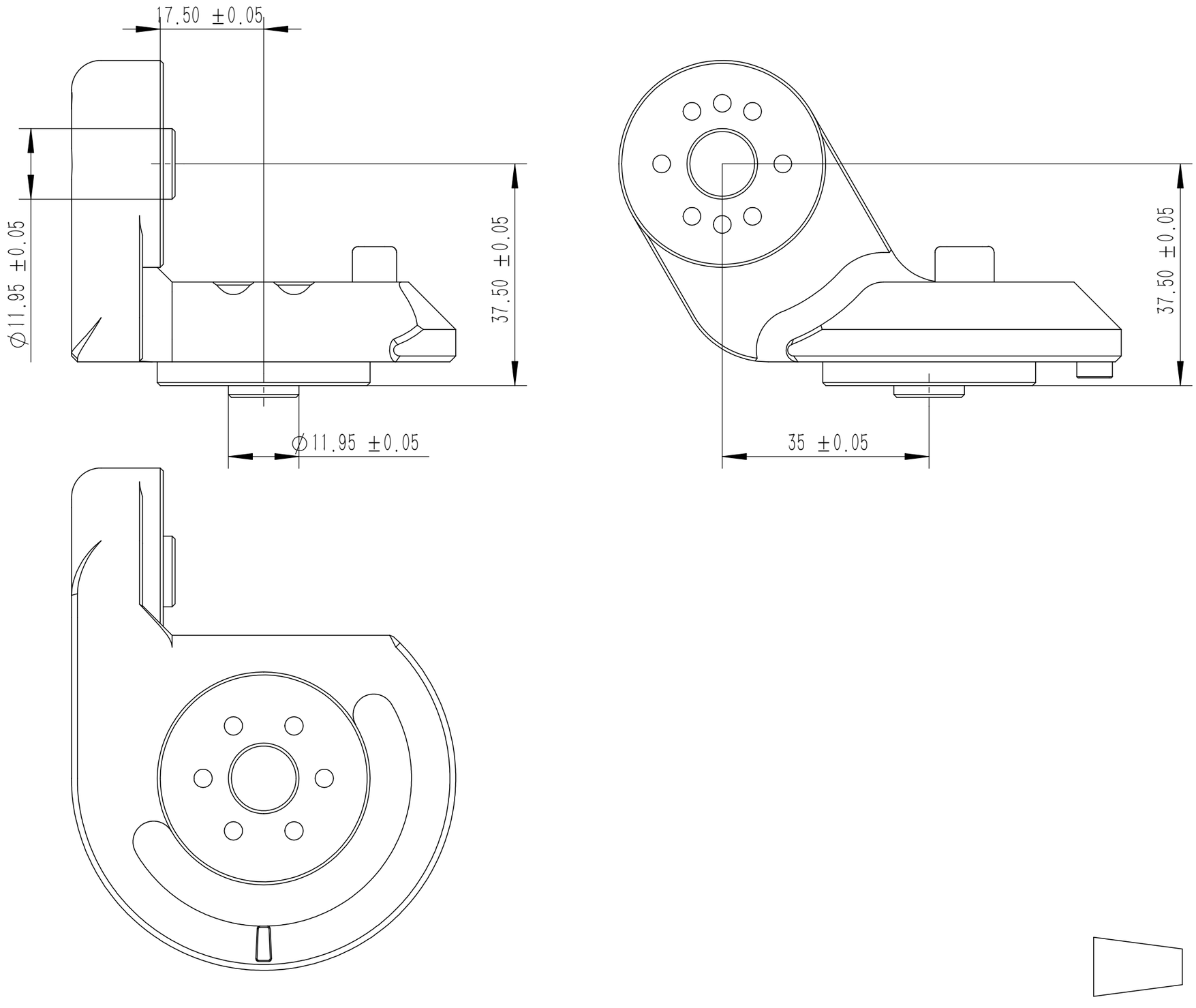
17.50 ±0.05
∅11.95 ±0.05
37.50 ±0.05
∅11.95 ±0.05
37.50 ±0.05
35 ±0.05

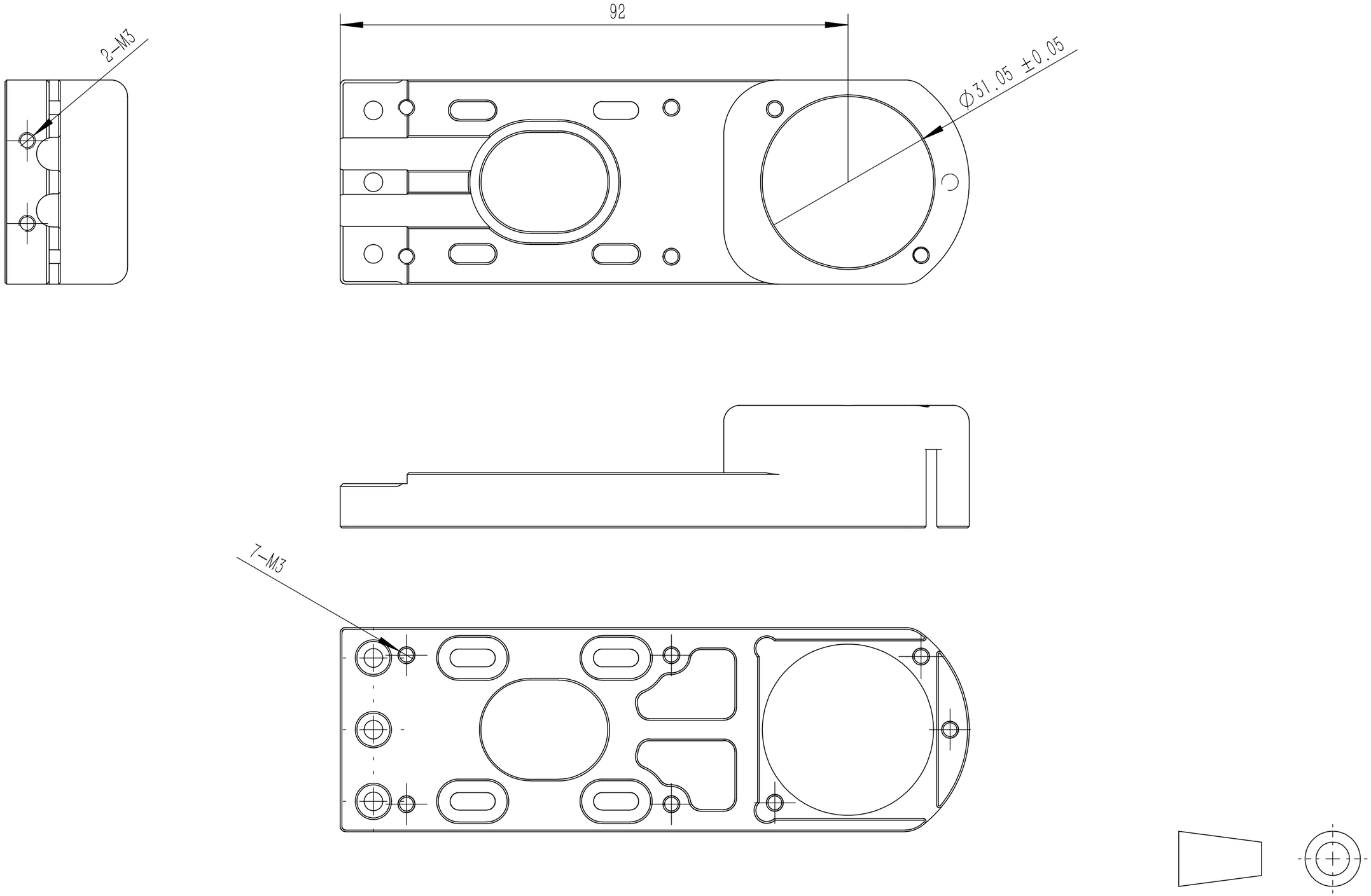
2-M3
92
Ø31.05 ±0.05
7-M3

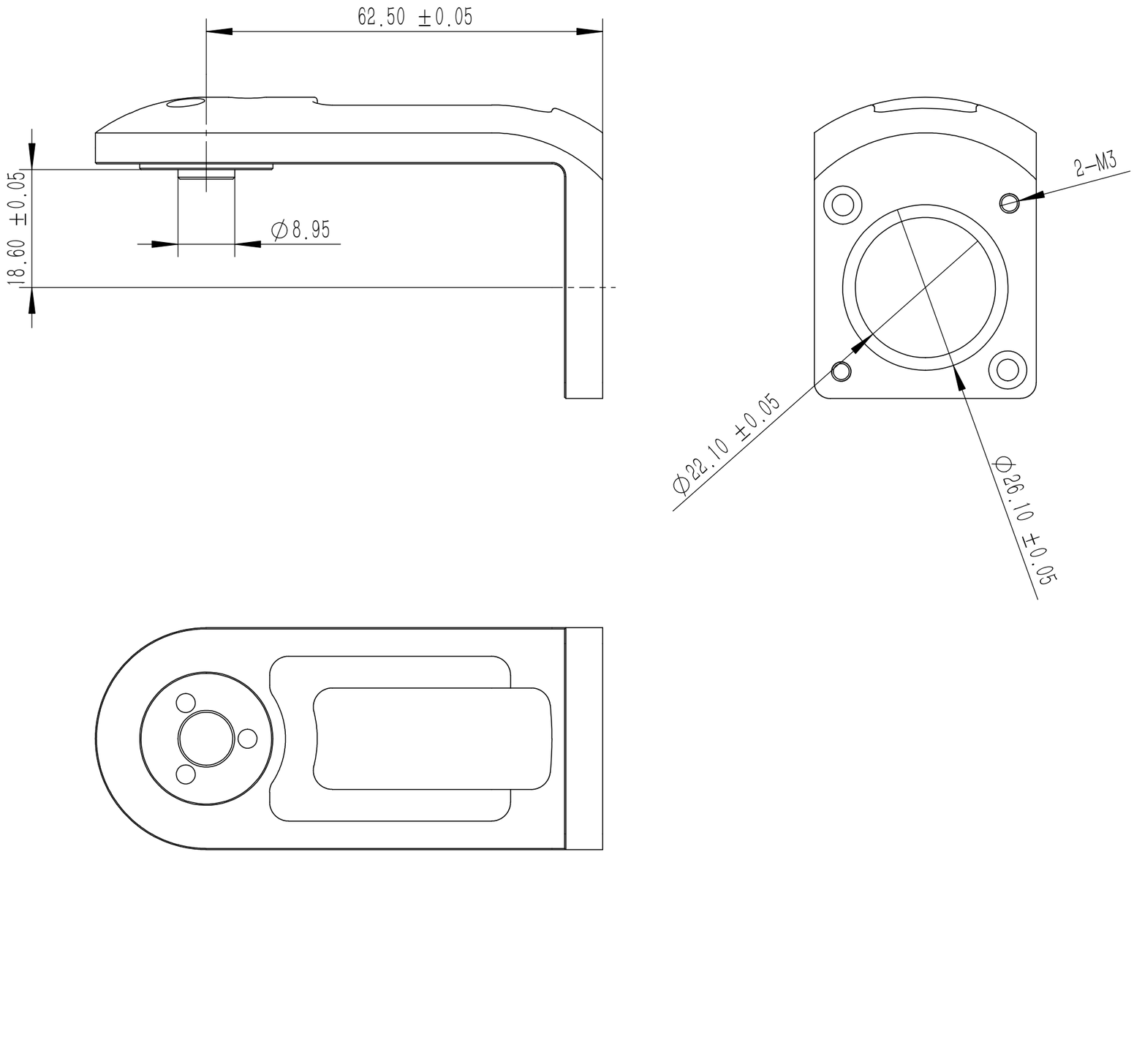
62.50 ±0.05
18.60 ±0.05
Ø8.95
2-M3
Ø22.10 ±0.05
Ø26.10 ±0.05

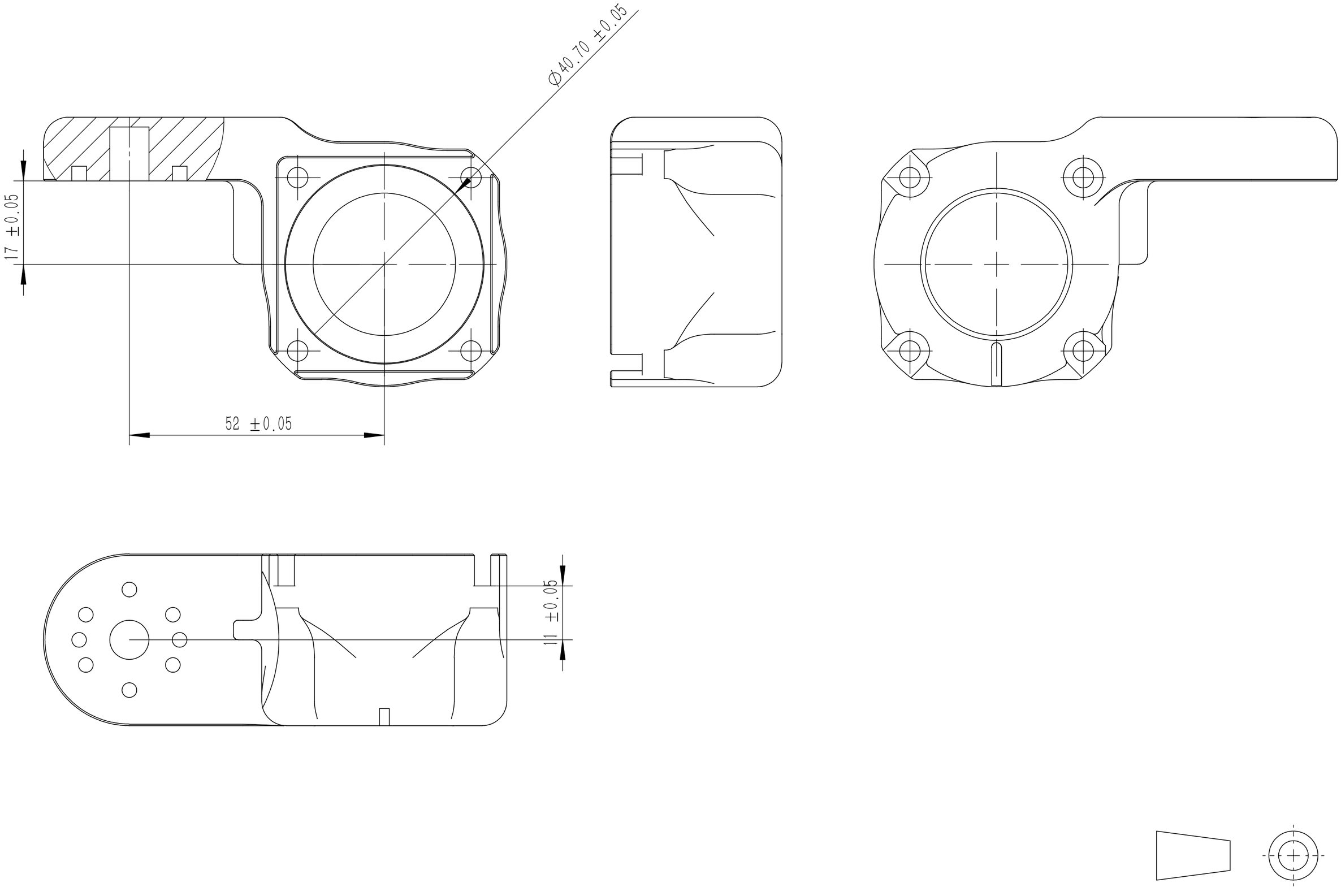
Ø40.70 ±0.05
17 ±0.05
52 ±0.05
11 ±0.05

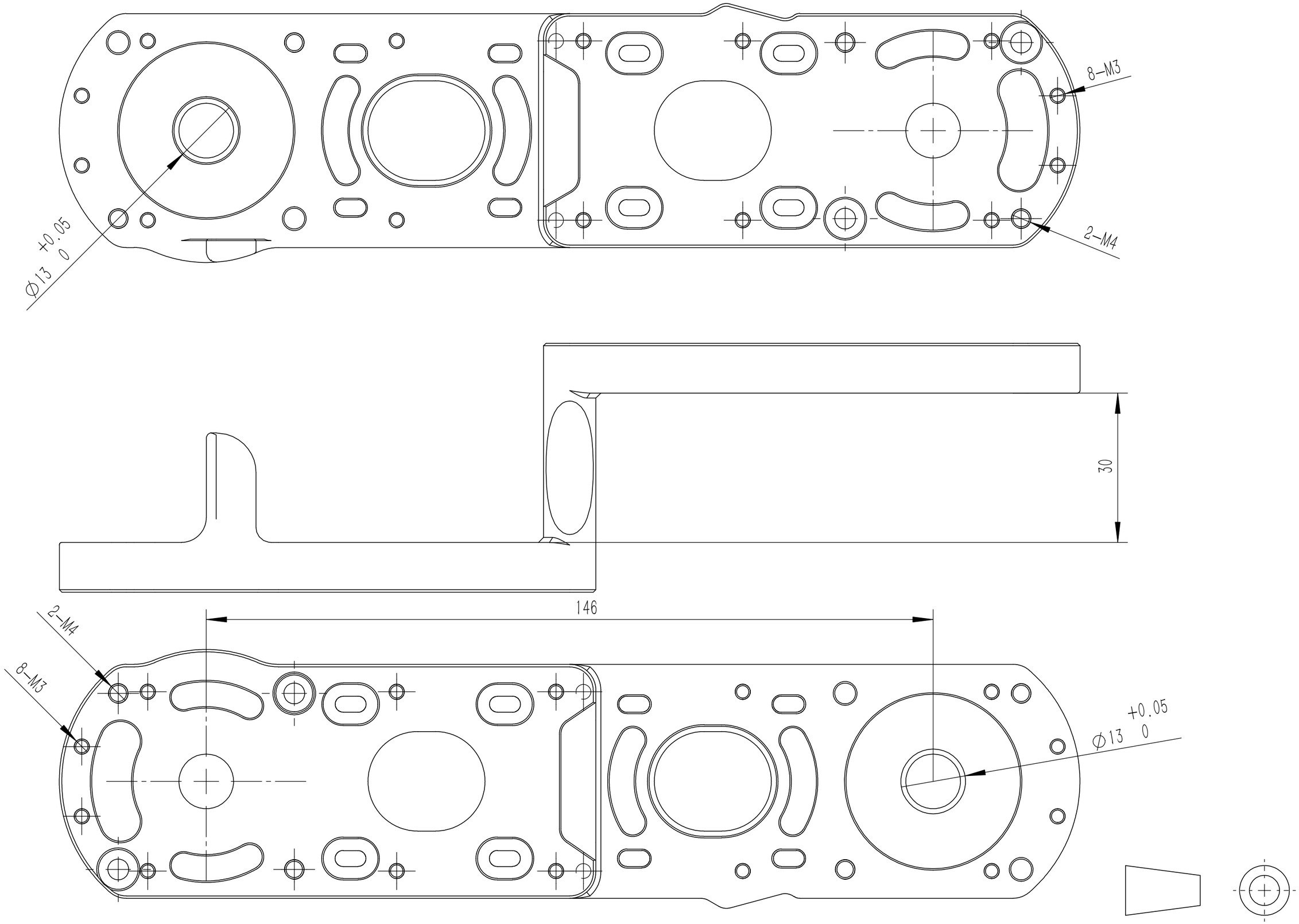
8-M3
2-M4
Ø13 +0.05 0
30
146
2-M4
8-M3
Ø13 +0.05 0

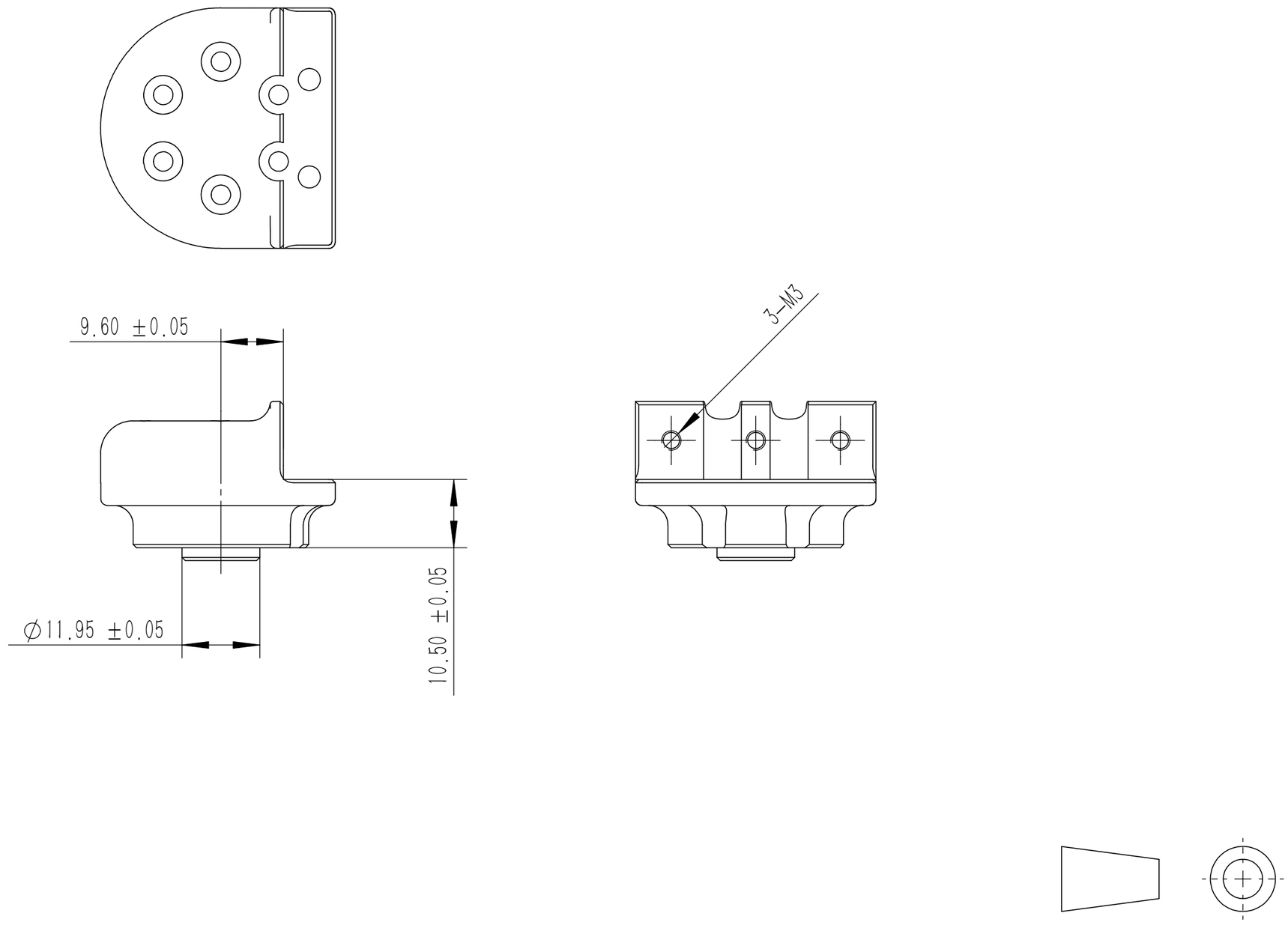
9.60 ±0.05
3-M3
∅11.95 ±0.05
10.50 ±0.05